新製品　突っ切り溝入れGDP/GDN　ご紹介資料

GDP/GDNシリーズは
コストとパフォーマンス両面で優れた特徴を持ちます

価格比較：

国内トップシェア製品A
を100とした時

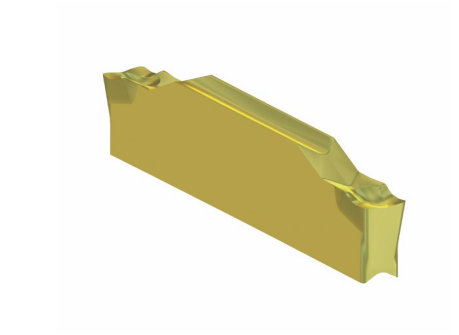

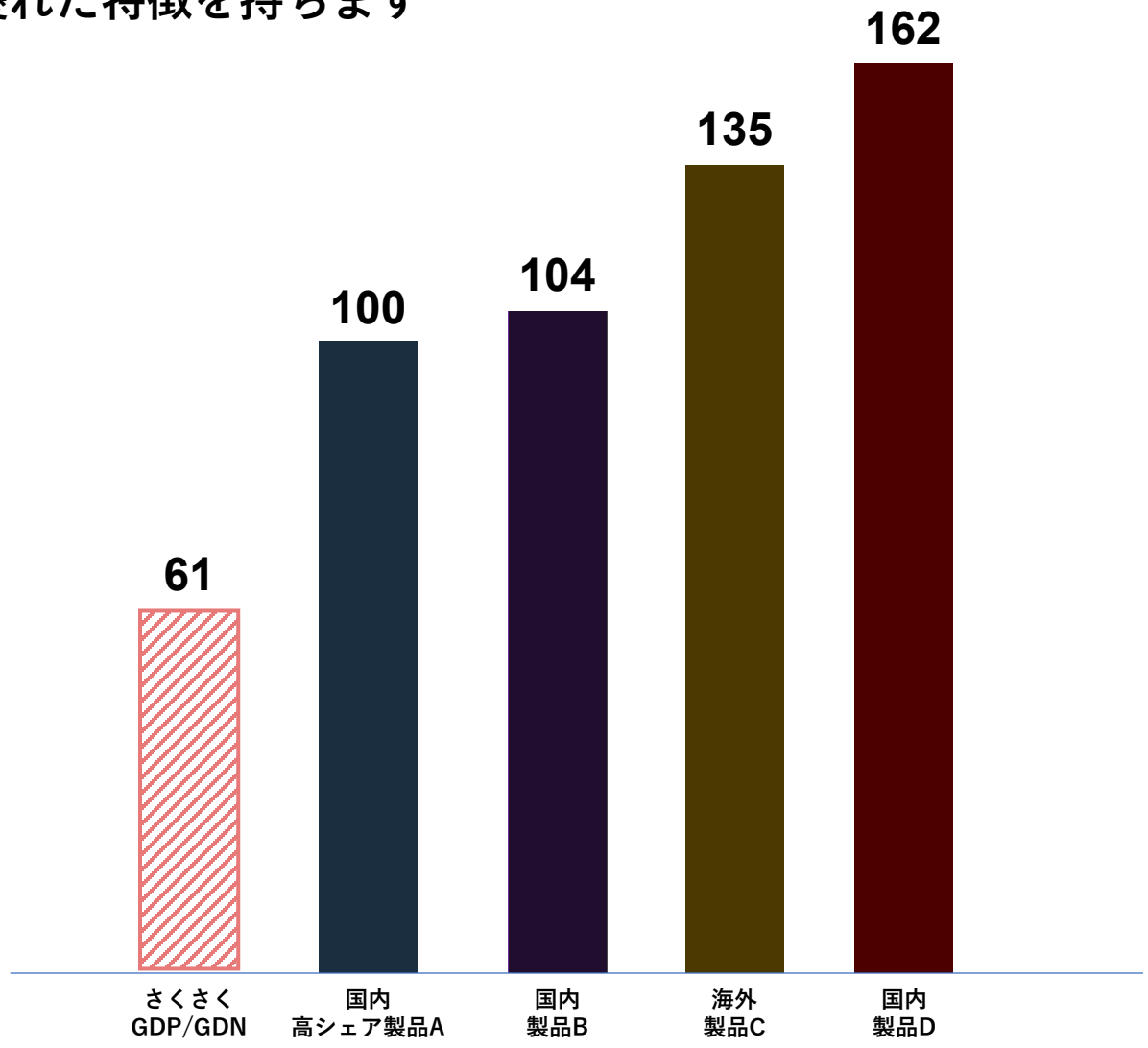

性能比較：

国内製品Bと連続加工。

ワーク材質：SCM435
Vc=100m/min,
f=0.1mm/rev.,
2mm幅インサート

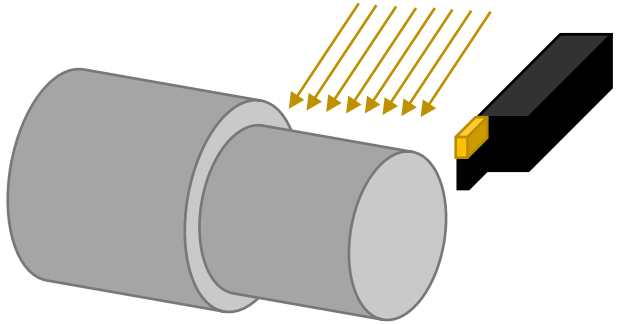

各400分(6時間40分ずつ)　連続加工

さくさく GDP インサート	国内製品B 低抵抗型

性能比較：

国内製品Bと連続加工。

ワーク材質：SCM435
Vc=100m/min,
f=0.1mm/rev.,
2mm幅インサート

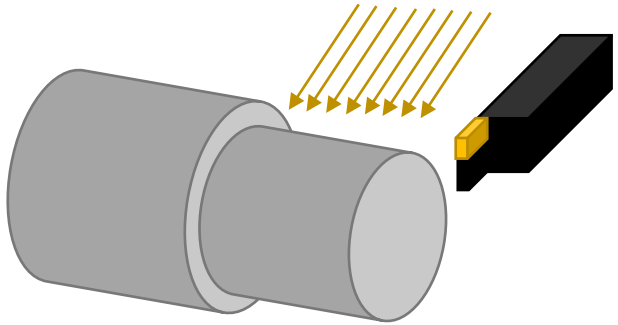

各400分(6時間40分ずつ)　連続加工

さくさく GDP インサート	国内製品B 低抵抗型

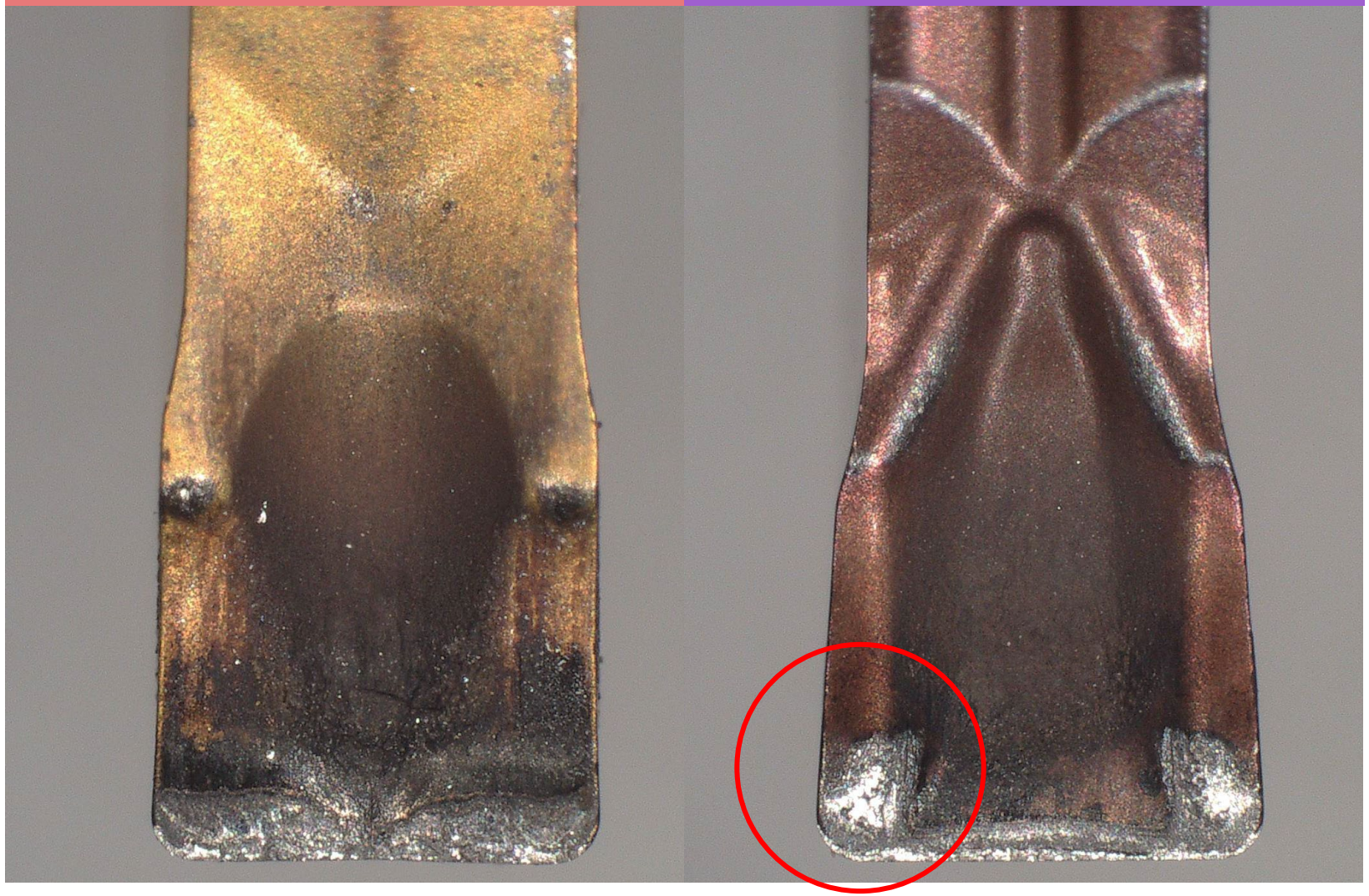

切りくず巻き等もなく良好

より深い摩耗・擦過量